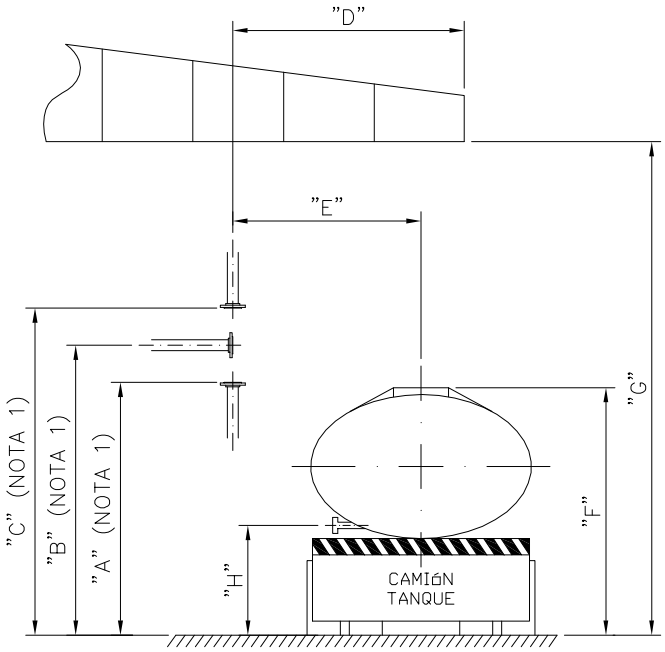

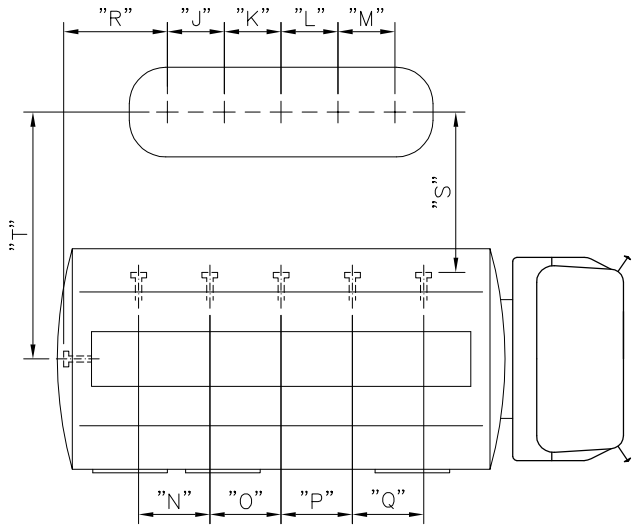

COTAS A SER LLENADAS:

"A": _____ "B": _____ "C": _____ "D": _____ "E": _____

"F": _____ "G": _____ "H": _____ "J": _____ "K": _____

"L": _____ "M": _____ "N": _____ "O": _____ "P": _____

"Q": _____ "R": _____ "S": _____ "T": _____

BRAZO DE: ☐ CARGA ☐ DESCARGA

DIÁMETRO DEL BRAZO (PULGADAS): _____

CAUDAL DE TRABAJO (LPM): _____

PRESIÓN DE TRABAJO (KGF/CM2): _____

MATERIAL DE CONSTRUCCIÓN: _____

MATERIAL DE SELLADO: _____

CAMIóN TANQUE

CANT. DE COMPARTIMIENTOS: _____

CANT. DE COMPARTIMIENTOS A SER CARGADOS SIN MOVER EL CAMIÓN: _____

TIPO DE CONEXIÓN: ☐ ADAPTADOR API
☐ ADAPTADOR KAMLOK
☐ _____

RECUPERACIÓN DE VAPOR: ☐ SI ☐ NO

TIPO DE CONEXIÓN: ☐ ADAPTADOR CON RETENCIÓN
☐ _____

INCLUIR SUMINISTRO DE BRAZO DE RECUPERACIÓN DE VAPOR: ☐ SI ☐ NO

DIÁMETRO (PULGADAS): _____

OTRAS INFORMACIONES IMPORTANTES: _____

GENERAL

PRODUCTO: _____

TEMPERATURA DE TRABAJO: _____

VISCOSIDAD (CST): _____

NOTA 1: LAS COTAS "A", "B" Y "C" SE REFIEREN AL TIPO DE LLEGADA DE LA TUBERÍA, POR ABAJO, LATERAL Y POR ARRIBA; RESPECTIVAMENTE.

REDLANDS

ESPECIFICACIÓN DEL BRAZO TIPO "BOTTOM"		FECHA: / /
EMPRESA:	CONTACTO:	
PROYECTO:		CANT:
EMAIL:	TELÉFONO:	FAX:

ESTE DISEÑO ES PROPIEDAD INTELECTUAL DE REDLANDS DO BRASIL LTDA, NO PUDIENDO SER REPRODUCIDO SIN AUTORIZACIÓN EXPRESA DE ELLA Y DEBIENDO SER DEVUELTO DE INMEDIATO CONFORME SEA SOLICITADO. LAS INFORMACIONES CONTENIDAS EN LOS DISEÑOS SON CONFIDENCIALES Y NO DEBERÁN SER UTILIZADAS PARA CUALQUIER OTRA APLICACIÓN O PROPÓSITO QUE NO SEA AQUEL PARA PARA EL CUAL FUE ENTREGADO.

Proibida a reproducao – Lei 9279 de 14/05/96