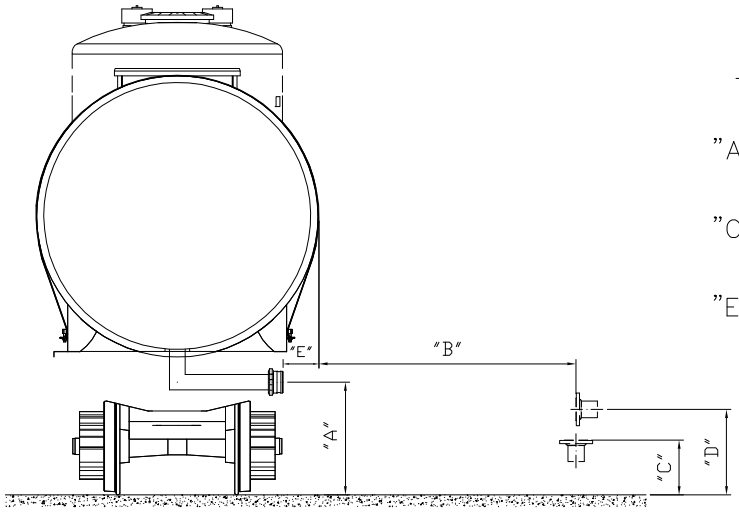

COTAS A SEREM PREENCHIDAS:

"A": _____ "B": _____

"C": _____ "D": _____

"E": _____ "F": _____

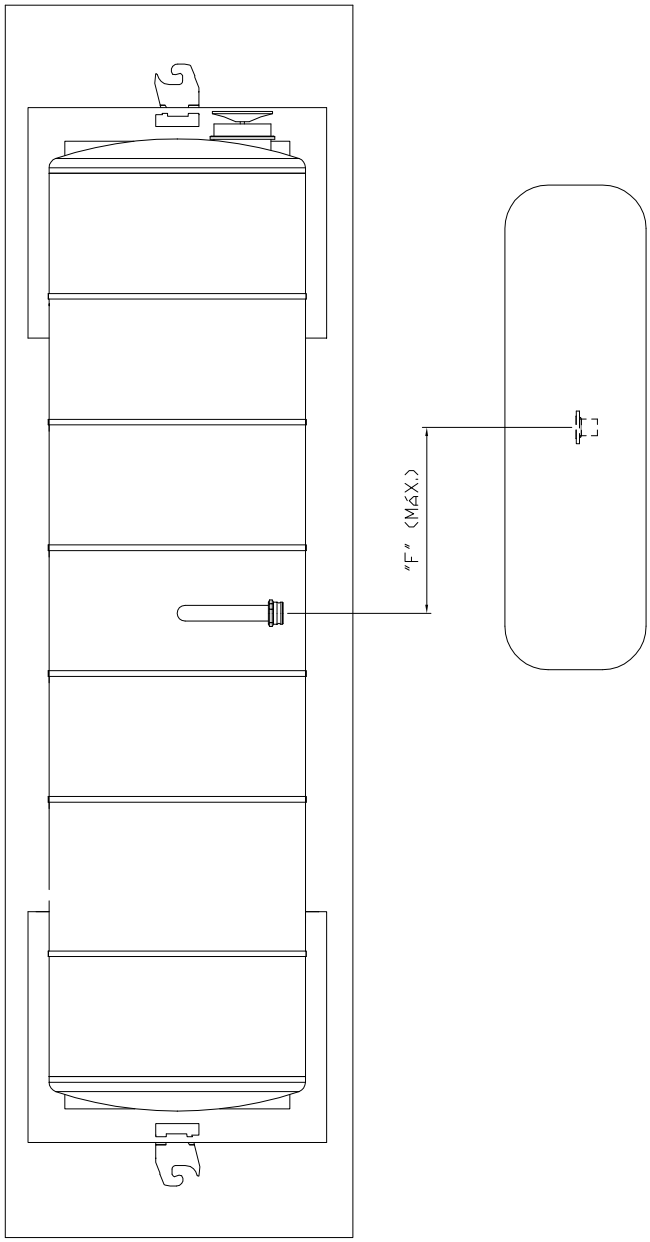

BRAÇO DE: ☐ CARREGAMENTO ☐ DESCARREGAMENTO POR BOMBA

☐ DESCARREGAMENTO POR GRAVIDADE

DIÂMETRO DO BRAÇO (pol.): _____

VAZÃO DE TRABALHO (LPM): _____

PRESSÃO DE TRABALHO (Kgf/cm. _____

MATERIAL DE CONSTRUÇÃO: _____

MATERIAL DE VEDAÇÃO: _____

VAGÃO TANQUE

QTD. DE COMPARTIMENTOS: _____

QTD. DE COMPARTIMENTOS A SEREM CARREGADOS SEM RELOCAR O VAGÃO: _____

TIPO DE CONEXÃO: ☐ ADAPTADOR API

☐ ADAPTADOR KAMLOK

☐ _____

OUTRAS INFORMAÇÕES RELEVANTES:

_____

GERAL

PRODUTO DE TRABALHO: _____

TEMPERATURA DE TRABALHO: _____

VISCOSIDADE (cst): _____

NOTA 1: AS COTAS "C" E "D" SE REFEREM AO TIPO DE CHEGADA DA TUBULAÇÃO, POR BAIXO OU LATERAL

REDLANDS

ESPECIFICAÇÃO DE BRAÇO TIPO "BOTTOM PARA LOCOMOTIVA"		DATA: / /
EMPRESA:	CONTATO:	
PROJETO:		QTDE: pçs
EMAIL:	FONE:	

Este desenho é de propriedade intelectual da Redlands do Brasil LTDA, não podendo ser reproduzido sem a autorização expressa da mesma e devendo ser retornado de imediato conforme solicitado. As informações contidas nos desenhos são confidenciais e não deverão ser utilizadas para qualquer outra aplicação que não seja aquela pelo propósito entregue.

Proibida a reproducao - Lei 9279 de 14/05/96